TYP "A"

KONSTRUKCJA TYPU "P"

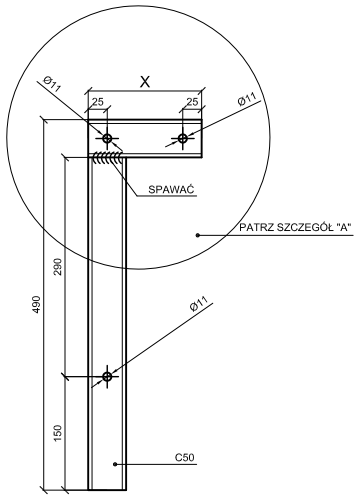

KONSTRUKCJA TYPU "L"
SZCZEGÓŁ "A"

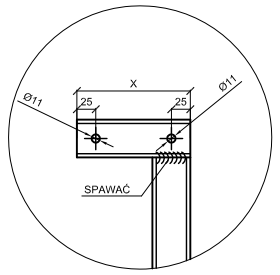

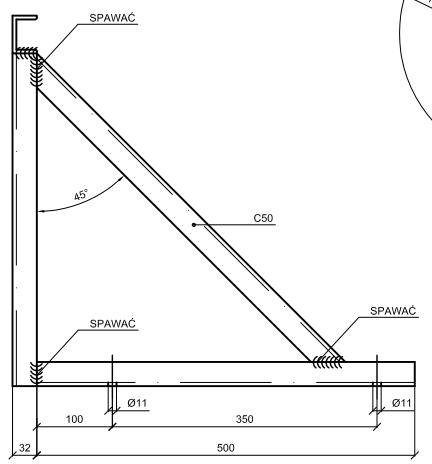

TYP "B"

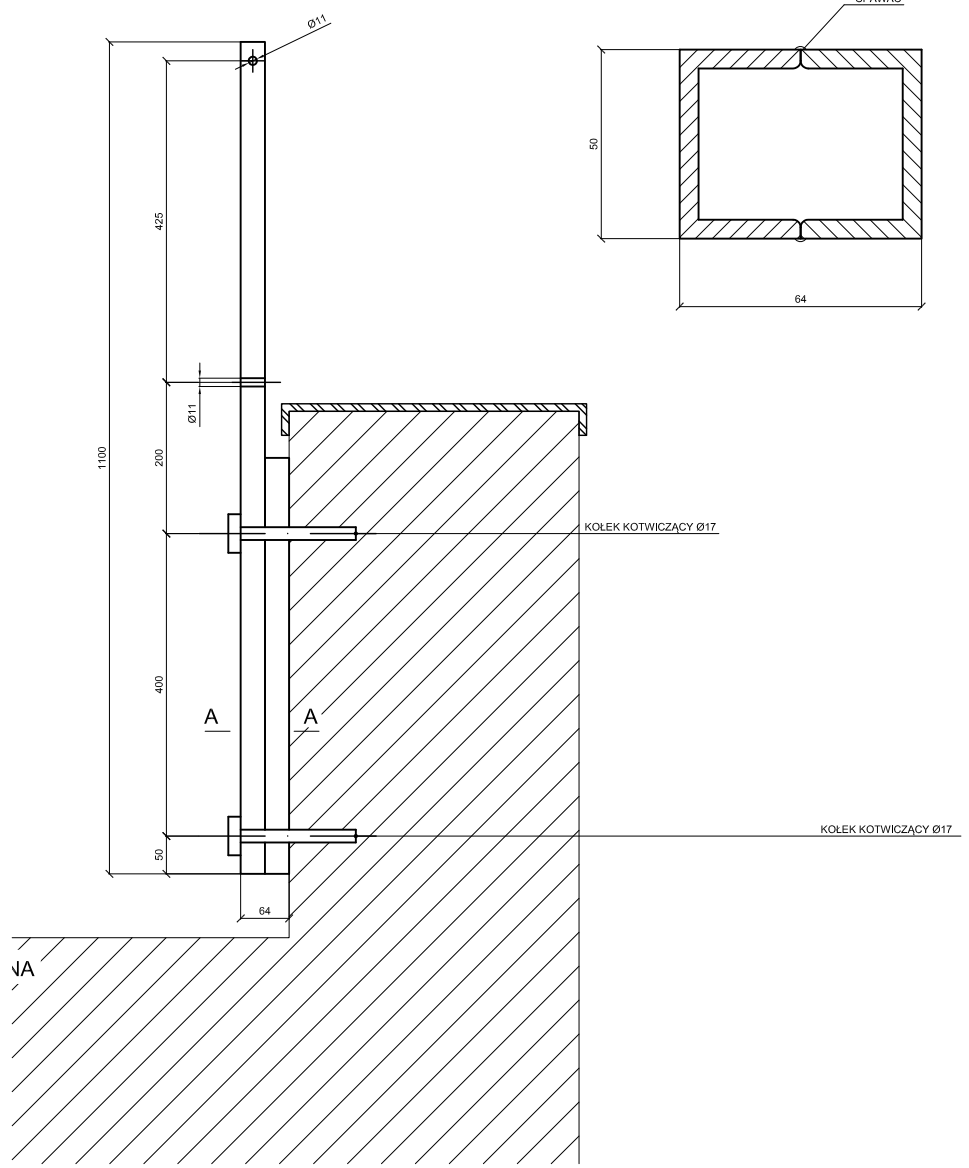

PRZEKRÓJ A-A
SKALA 1:2

UWAGA:
STOSOWAĆ OSPRZĘT ZGODNY Z NORMĄ PN-EN 62305

ROZPOWSZECHNIANIE NINIEJSZEGO OPRACOWANIA ORAZ JEGO FRAGMENTÓW, UMIESZCZANIE ICH W SYSTEMACH PRZECHOWYWANIA DANYCH (Z WYJĄTKIEM WŁAŚCIWYCH ORGANÓW ADMINISTRACJI), PRZEKAZYWANIE W FORMIE PAPIEROWEJ, ELEKTRONICZNEJ, MECHANICZNEJ, FOTOKOPII, REPRODUKCJI, PRZEDRUKU ORAZ DOKONYWANIE ZMIAN BEZ ZGODY AUTORA JEST ZABRONIONE I PODLEGA ODPOWIEDZIALNOŚCI KARNEJ Z MOCY ARTYKUŁÓW 116,117,118 USTAWY Z DNIA 4 LUTEGO 1994 R. O PRAWIE AUTORSKIM I PRAWACH POKREWNYCH (DZ.U. NR 24, POZ.83 Z 1994 R.)

UWAGA:
1. Konstrukcję należy wykonać z C50
2. Należy wykonać 4 kpl. typu "A" , w tym 2 typu "P" i 2 typu "L"
3. Należy wykonać 7 kpl. typu "B"
4. wymiar "X" należy dobrać w zależności od szerokości attyki

ARCHMO
ARCHITEKCI

FAZA: PROJEKT WYKONAWCZY

BRANŻA: ELEKTRYCZNA

BIURO: WARSZAWA
ul. SŁOMIŃSKIEGO 5/172
TEL/FAX 0-22-6352807
marcin.m@archmo.pl
biuro@archmo.pl
www.archmo.pl

PROJEKTANCI	NR UPRAWNIEŃ
mgr inż. arch. Marcin Moldzyński	MA/013/03
inż. Andrzej Krawczyk	St-536/79

SPRAWDZAJĄCY:	NR UPRAWNIEŃ

INWESTOR:
PROKURATURA REJONOWA W PRUSZKOWIE
ul. Stalowa 33

ADRES INWESTYCJI
ul. Stalowa 33
Pruszków

TYTYŁ
INSTALACJA ODGROMOWA
BUDYNKU PROKURATURY REJONOWEJ

RYSUNEK
KONSTRUKCJA WSPORCZA TYP "A", "B"

ARKUSZ	SKALA	REWIZJA
A	1:10	-

DATA	NR RYS.
07.07.2015	E-02